消防用ホースの収納方法

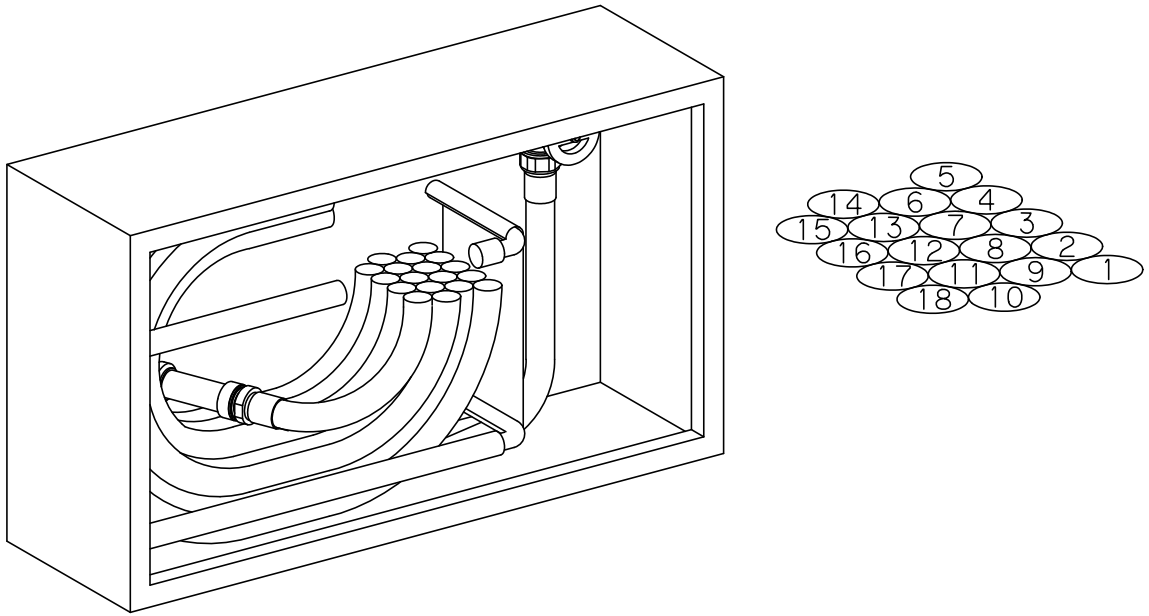

①ねじ式継手を収納部のホースガイドの間を通して、消火栓バルブに結合してください。

②ホースを収納部の内部に、渦巻き状に格納してください。
（図のように外側から５段、４段と順序良く巻き取って下さい。）

③ノズルをホースガイドの間に収納してください。